品　　番	品　　名	用　　途	仕　　様
5122	突針　ＯＨ－１Ｌ型		
材　　質	アルミ合金製	尺 度　1／6	単位：mm

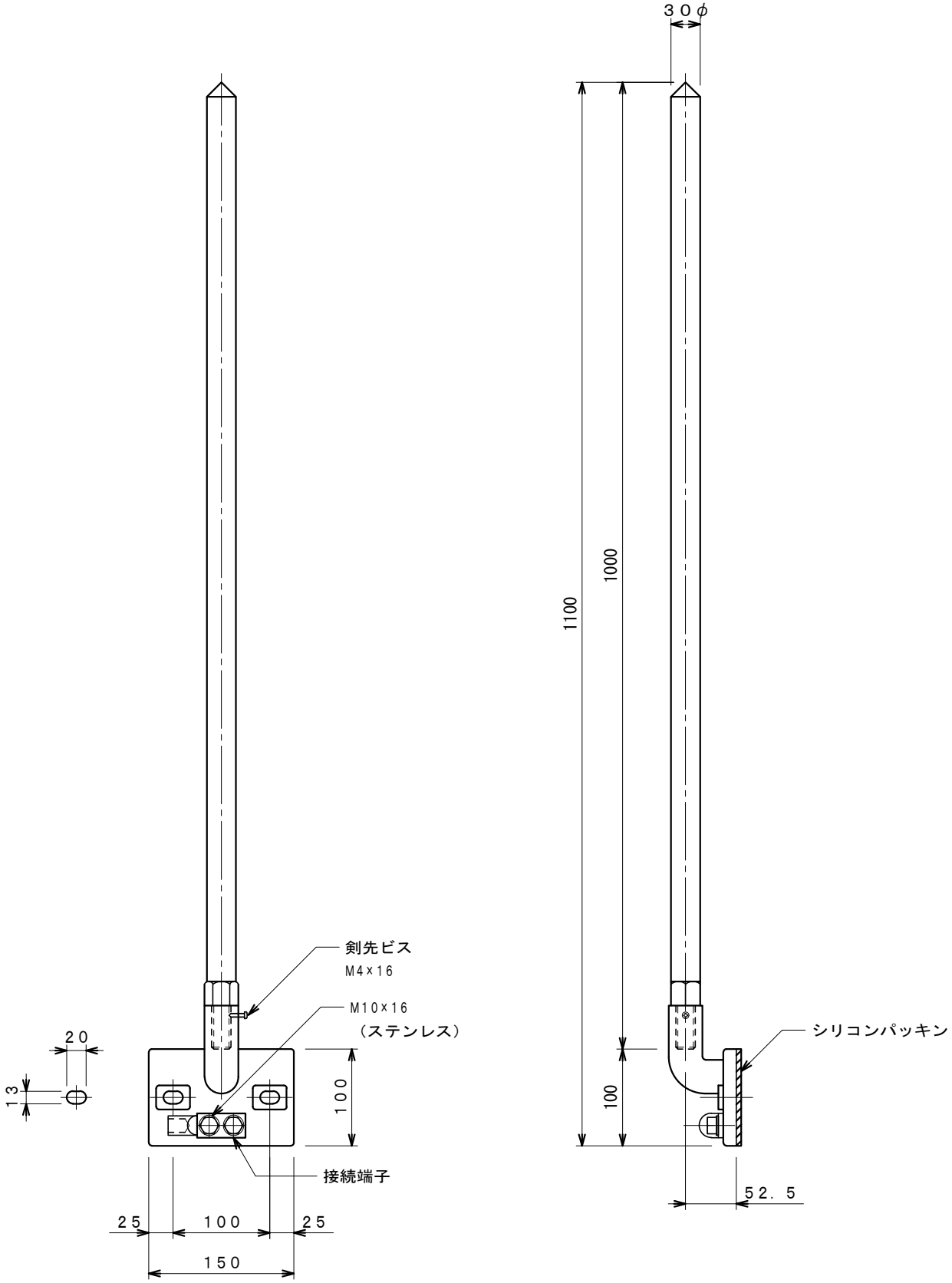

東京避雷針工業株式会社