品　　番	品　　名	用　　途	仕　　様
C－1	コンパクトポール　１ｍ	管体式 自立用	
材　　質	鋼管（ＳＴＫ４００）溶融亜鉛めっき	尺 度　／	単位：mm

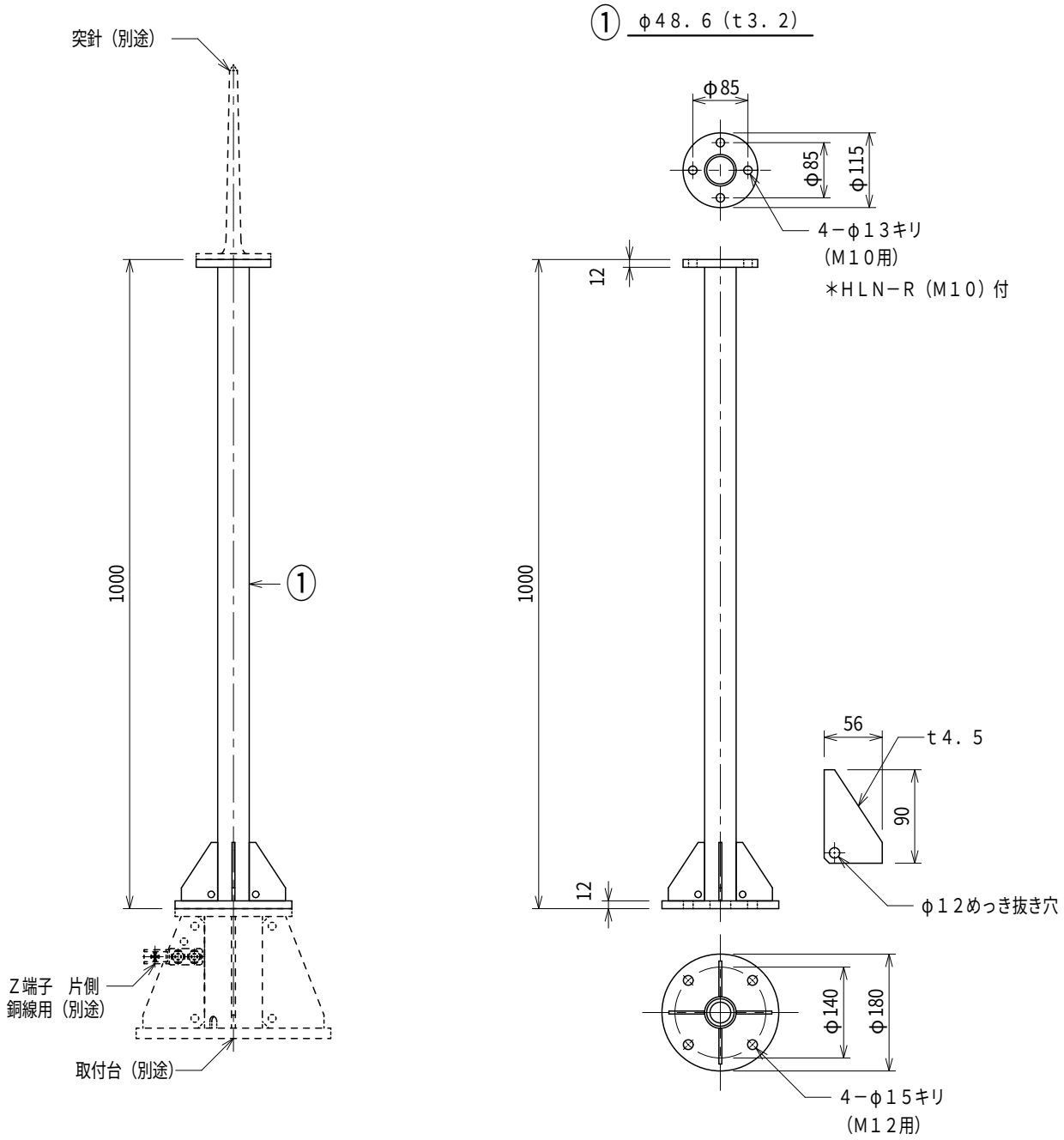

東京避雷針工業株式会社