品　番	品　名	用　途	仕　様
8860	標示板取付金物	コンクリート柱・パンザーマスト用	
材　質	ステンレス製（ＳＵＳ３０４）	尺 度　1／1	単位：mm

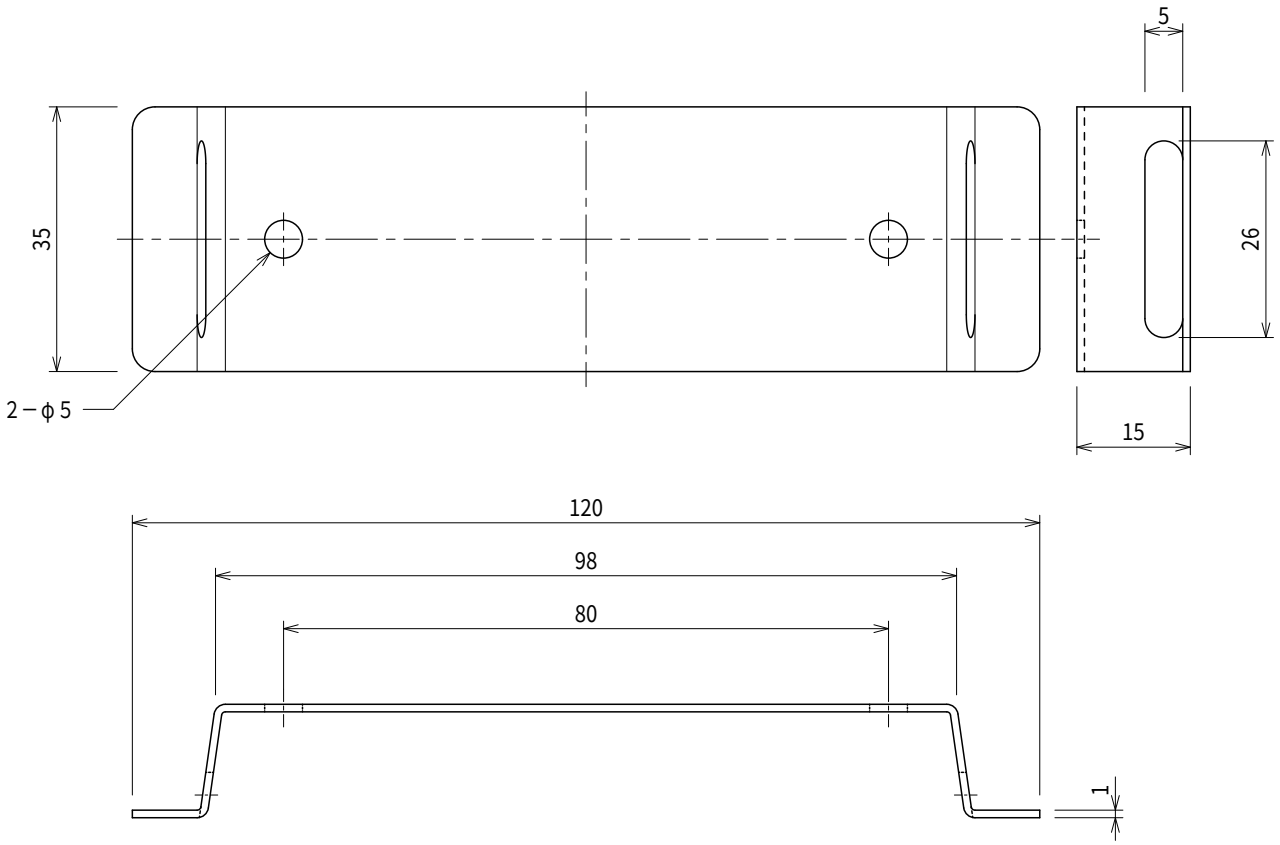

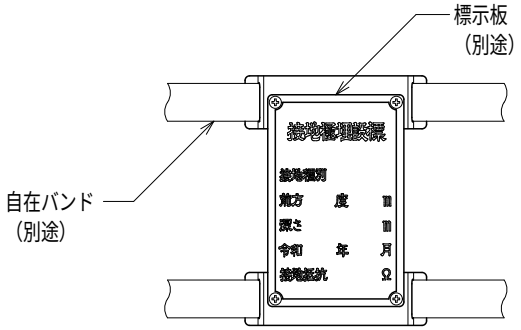

東京避雷針工業株式会社